备注样图

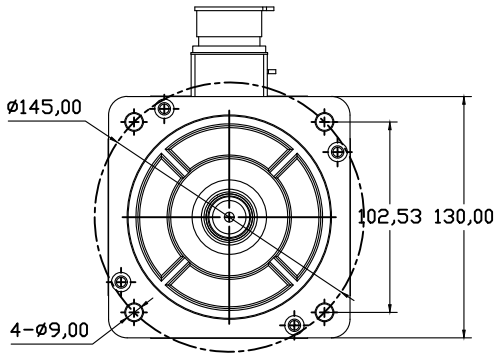

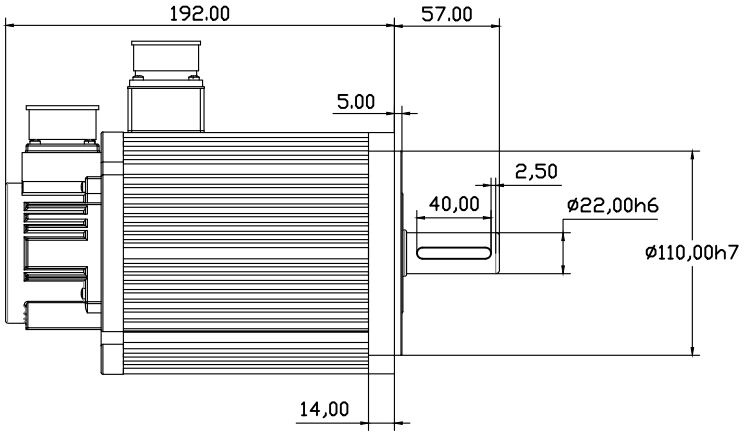

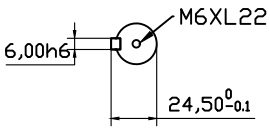

							材质（未指定）				
标记	处数	分区	更改文件号	签名	年月日		阶段标记	重量	比例	"图样名称"	
设计			标准化					1.002	1:2		
校核			工艺							"图样代号"	
主管设计			审核								
			批准				共 张 第 张	版本		替代	

零件代号
借(通)用件登记
描图
描校
母版图号
底图号
签字
日期